КАПАК ЗА КАБЕЛНА ШАХТА 50/50/70см
COVER FOR CABLE SHAFT 50/50/70см

КОФРАЖЕН ПЛАН

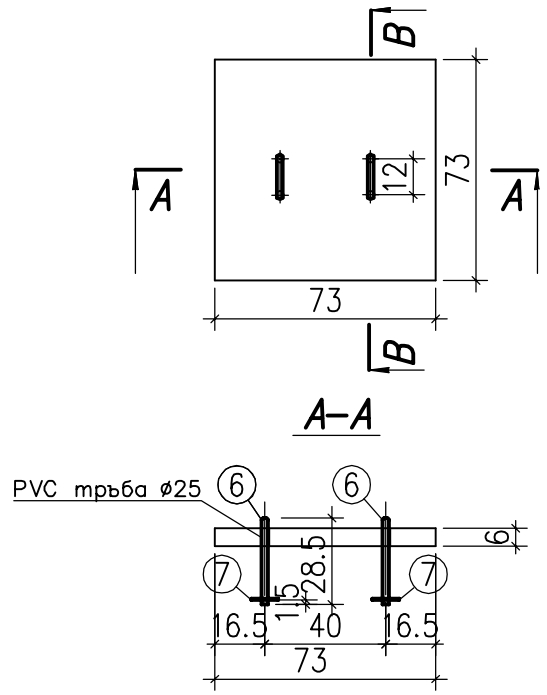

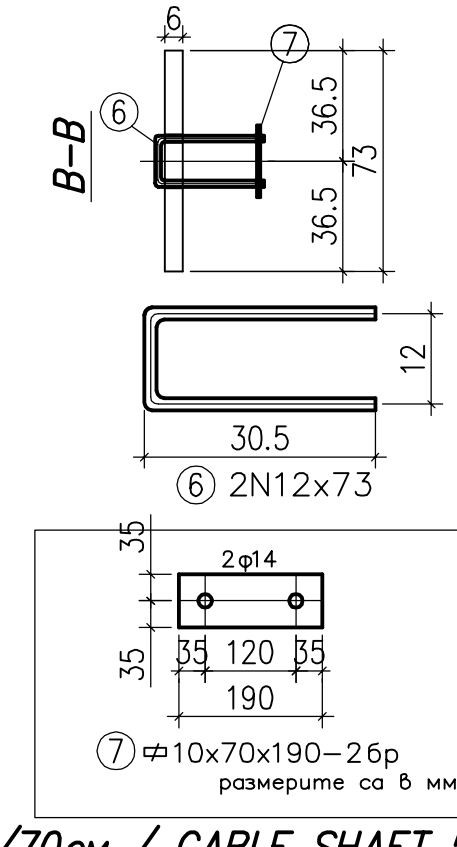

АРМИРОВЪЧЕН ПЛАН

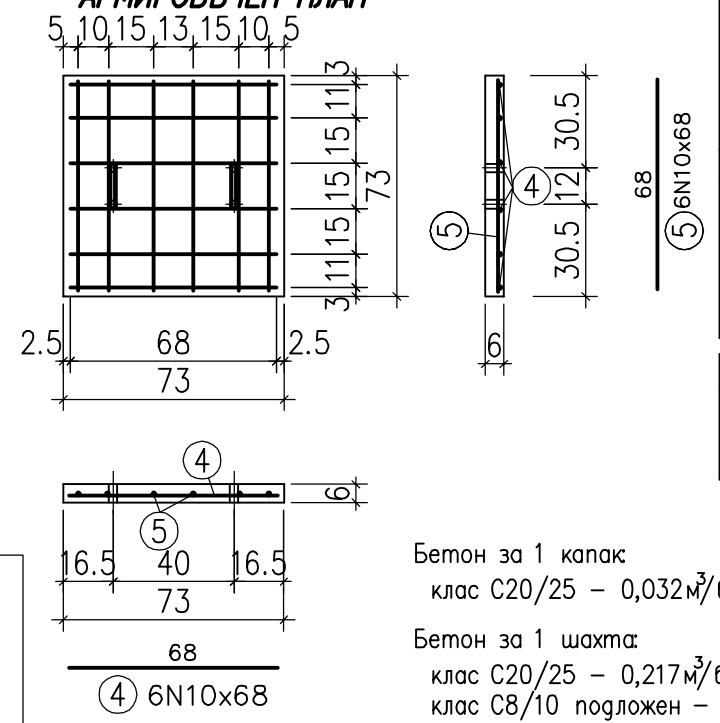

Спесификация на армировката
Specification of reinforciiment

ø/N	kg/m'	B420 S235tZnI	
		m'	kg
за 1 капак/for 1 cover			
N10	0.617	8.16	5.04
N12	0.888	1.46	1.30
листова стомана/plate steel d=10mm			2.09
Всичко /Total			8.43

за 1 кабелна шахта/for 1 cable shaft			
N6	0.260	24.10	6.27
N8	0.395	27.00	10.67
Всичко /Total			16.94

Бетон за 1 капак:
клас C20/25 – 0,032м³/бр

Бетон за 1 шахта:
клас C20/25 – 0,217м³/бр
клас C8/10 подложен – 0,025м³/бр

Concrete for 1 cover
class C20/25 – 0,032m³/pc

Concrete for 1 shaft:
class C20/25 – 0,217m³/pc
class C8/10 lean concrete – 0,025m³/pc

ЗАБЕЛЕЖКА:

1. След монтирането на PVC тръбите отворите в стените на кабелните шахти да се замонолитят.

NOTE:

1. After mounting of the PVC pipes, the holes in the walls of the cable shafts have to be filled with concrete.

СЪГЛАСУВАЛИ		
Част	Име	Подпис
Технологична (Първична комутация)	инж. Пандъков	
Технологична (Вторична комутация)	инж. Гълъбова	
Геодезия	инж. Божинов	
ПБЗ	инж. Тодорова	
Пожарна безопасност	инж. Тодорова	
Възложител		

КАБЕЛНА ШАХТА 50/50/70см / CABLE SHAFT 50/50/70см

ПОГЛЕД ОТГОРЕ
VIEW FROM ABOVE

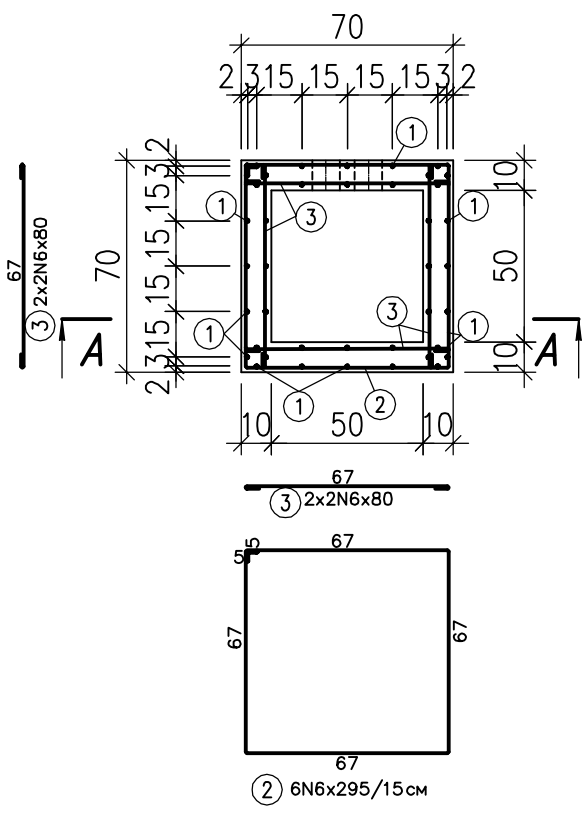

РАЗРЕЗ "А – А"
"А – А" SECTION

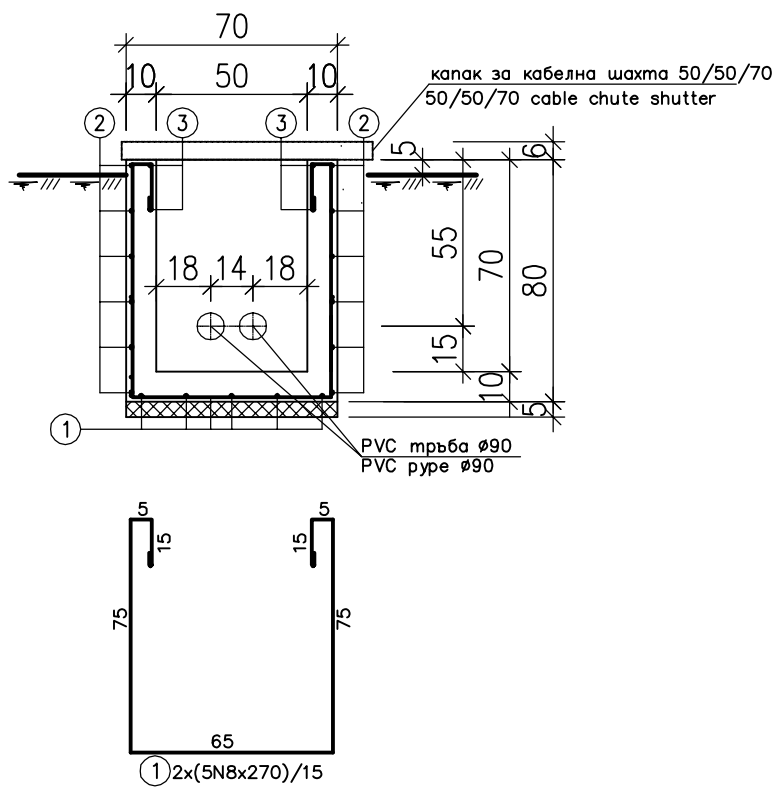

EL-TEST				Договор No.: Contract No.: 4028/2012	Обект: Подстанция 110/20kV "Лаута", гр.Пловдив Object: Substation 110/20kV "Lauta", Plovdiv
Клиент: "ЕВН България Електроразпределение" ЕАД Customer: EVN Bulgaria				Checked: –	Подобект: Ново изводно поле в ОРУ 110kV Subobject: New outgoing feeder 110kV
Ръководител проект: – Project Manager: –			Раздел: Section: A3	Том: Part: 1	
				Date 06.2019	Кабелна шахта CSh– 50/50/70см Cable shaft CSh – 50/50/70cm
				Drawn Koteva	No. 012.04
				Designer Koteva	
				Approved Todorova	
				Формат: Format: A3	
				Фаза: работен проект Phase: detailed design	Част: Строително –конструктивна Part: Civil work
–	–	–	–	Мащаб: Scale: 1:25	Име на файла: Filename: 463 03W 012 04 3 – F
Рег. Rev.	Забележка Remarks	Дата Date	Име Name		Sheet 4 / 4

DT: 20190614\926–2 | \\server_21–46 Projects\46project\463\03\REVISION F\463 03W 012 04 3 – F.dwg